1. Введение

В инструкции описаны рабочие и технические характеристики, а также процедуры обслуживания механических высокочастотных преобразователей.

2. Описание

Механические преобразователи частоты используется для питания, высокочастотных вибраторов для бетона. Питание преобразователей частоты осуществляется через кабель от электросети напряжением 220/400 В.

Преобразователи частоты преобразуют напряжение питания и изменяют рабочую частоту. Преобразователи частоты, описанные в инструкции, имеют следующие характеристики:

Таблица 2.1

Технические характеристики

Значения на входе	Значения на выходе
230/400В	42В
50В	200В

Таблица 2.2.

Технические характеристики

Однофазный механический преобразователь частоты						
Модель	Производитель-ность (кВА)	Вход (Фазы/Гц/В/А)	Выход (Фазы/Гц/В/А)	Габариты в упаковке, Д*Ш*В (мм)	Вес брутто, кг	Розетки
VPK-CV11M	1	1/50/220/2.8	3/200/48/11	435x330x450	32	1
VPK-CV25M	2.4	1/50/220/5.7	3/200/48/25	510x340x450	44	2

По вопросам продаж и поддержки обращайтесь:

Архангельск (8182)63-90-72
Астана +7(7172)727-132
Астрахань (8512)99-46-04
Барнаул (3852)73-04-60
Белгород (4722)40-23-64
Брянск (4832)59-03-52
Владивосток (423)249-28-31
Волгоград (844)278-03-48
Вологда (8172)26-41-59
Воронеж (473)204-51-73
Екатеринбург (343)384-55-89
Иваново (4932)77-34-06
Ижевск (3412)26-03-58
Иркутск (395) 279-98-46
Казань (843)206-01-48
Калининград (4012)72-03-81
Калуга (4842)92-23-67
Кемерово (3842)65-04-62
Киров (8332)68-02-04
Краснодар (861)203-40-90
Красноярск (391)204-63-61
Курск (4712)77-13-04
Липецк (4742)52-20-81
Магнитогорск (3519)55-03-13
Москва (495)268-04-70
Мурманск (8152)59-64-93
Набережные Челны (8552)20-53-41
Нижний Новгород (831)429-08-12
Новокузнецк (3843)20-46-81
Новосибирск (383)227-86-73
Омск (3812)21-46-40
Орел (4862)44-53-42
Оренбург (3532)37-68-04
Пенза (8412)22-31-16
Пермь (342)205-81-47
Ростов-на-Дону (863)308-18-15
Рязань (4912)46-61-64
Самара (846)206-03-16
Санкт-Петербург (812)309-46-40
Саратов (845)249-38-78
Севастополь (8692)22-31-93
Симферополь (3652)67-13-56
Смоленск (4812)29-41-54
Сочи (862)225-72-31
Ставрополь (8652)20-65-13
Сургут (3462)77-98-35
Тверь (4822)63-31-35
Томск (3822)98-41-53
Тула (4872)74-02-29
Тюмень (3452)66-21-18
Ульяновск (8422)24-23-59
Уфа (347)229-48-12
Хабаровск (4212)92-98-04
Челябинск (351)202-03-61
Череповец (8202)49-02-64
Ярославль (4852)69-52-93

Киргизия (996)312-96-26-47 Казахстан (772)734-952-31 Таджикистан (992)427-82-92-69

Эл. почта vkp@nt-rt.ru || Сайт: http://vpk.nt-rt.ru

Сбор чертёж

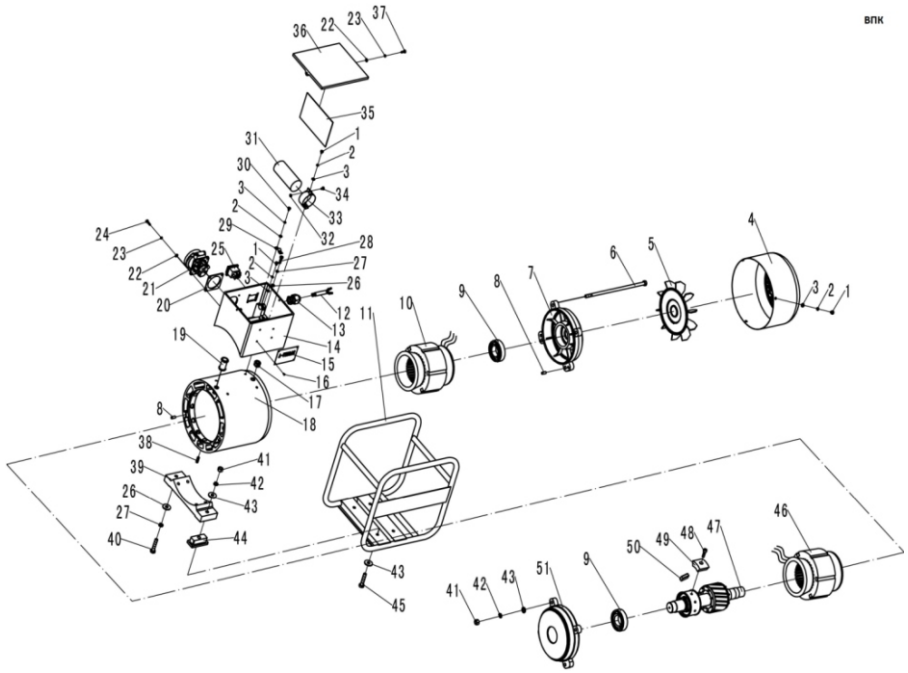

3 Подключение и запуск

Правильность подсоединения к сети должна быть проверена специалистом дозапуска устройства. Преобразователь необходимо установить н а прочной изолированной поверхности так, чтобы не допустить погружения корпуса в грунт и избежать контакта с металлическими предметами, огнеопасными жидкостями и газами.

Преобразователь поставляется с кабелем питания. При необходимости следует использовать удлинители со специальными разъемами и штекерами согласно европейским нормам, в соответствии с нижеприведенной таблицей, где указано сечение кабеля.

Таблица 3.1

Однофазное питание

Удлинитель, м	VPK CV11M	VPK CV25M
До 50	3x2,5	
До 100	3x4,0	

4. Порядок эксплуатации

а. Проверка перед запуском

Перед запуском преобразователя убедитесь, что:

- отсутствуют повреждения устройства;
- к устройству не подключена какая-либо нагрузка, например, выключатель вибратора в положении «включено» (I); на кабеле питания нет повреждений или разрывов изоляции или других дефектов;
- разъемы и штекеры - чистые и сухие;
- напряжение в сети питания соответствует значению, указанному в таблице 2.1;

- линия питания надежно заземлена и соответствует нормам безопасности, установленным для электрических устройств, используемых на строительных площадках.
-

b. Эксплуатация

- к эксплуатации преобразователя допускается только персонал, специально обученный для его применения и обслуживания;
- преобразователь должен быть запущен до включения любых устройств, соединенных с ним;

При любом, даже незначительном отклонении в работе устройства необходимо:

- выключить все подключенные к преобразователю приборы;
- выключить преобразователь;
- отсоединить его от линии питания;
- подождать 20 мин;

По истечении 20 мин повторить попытку запуска. В случае продолжения отклонений в работе обратиться в сервисный центр.

5. Обслуживание и хранение

Преобразователь следует перемещать по строительной площадке только тогда, когда кабель питания отключен от сети и свернут. Ни в коем случае не тяните за кабель питания для перемещения устройства или для отсоединения его от сети.

Не оставляйте преобразователь подключенным к линии питания в месте, где он может подвергнуться воздействию атмосферных осадков. По окончании работы его следует поместить в сухое, проветриваемое место.

Если какая-либо жидкость попала в преобразователь, не подсоединяйте его к линии питания и немедленно отправьте его в сервисный центр.

Избегайте закупоривания вентиляционных отверстий грязью или другими веществами. Прочищайте вентиляционные каналы соответствующими приспособлениями. **Эта операция должна производиться только после отсоединения преобразователя от сети.**

В случае попадания строительного мусора или других веществ они могут вызвать повреждение охлаждающего вентилятора.

Не следует включать преобразователь в случае повреждения вентилятора.

В случае поломки преобразователя следует обратиться в сервисный центр.

6. Утилизация

Электрические устройства должны утилизироваться не вместе с бытовыммусором, а в специальных местах, указанных правительственными или местными органами власти.

Правильная утилизация преобразователя поможет предотвратить потенциально вредное воздействие на окружающую среду и здоровье человека.

Для получения более подробных сведений об утилизации оборудования следует обратиться в администрацию города или службу, занимающуюся утилизацией.